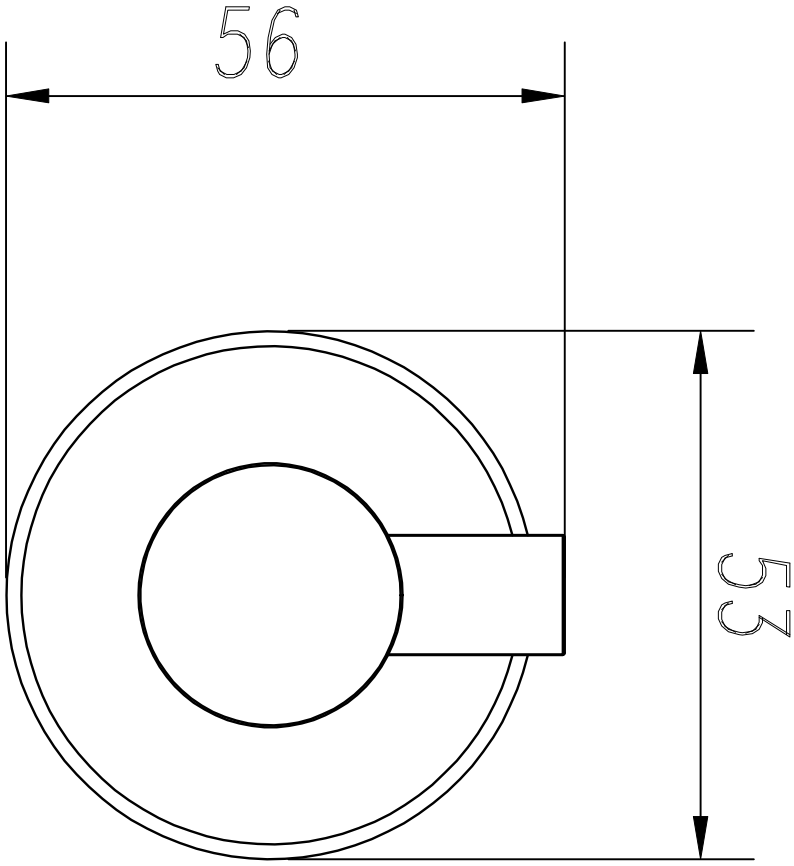
56
53

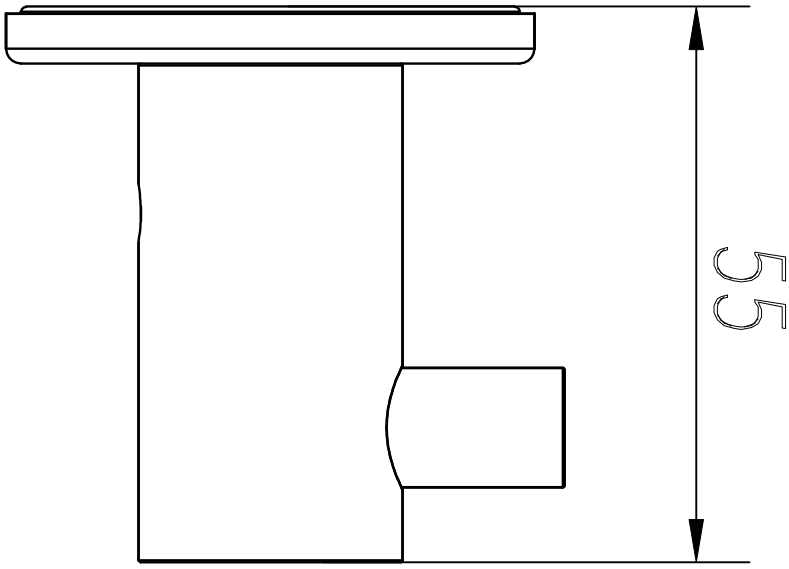
55